Сайт: tehnopoisk.by
Email: vip.technik555@gmail.com
Телефон: +375 29 660 70 77

Коммерческое предложение

№ 96 от 25-10-2026

Духовой шкаф Electrolux EOG91102AK

936.39р.

(Цена без учета доставки)

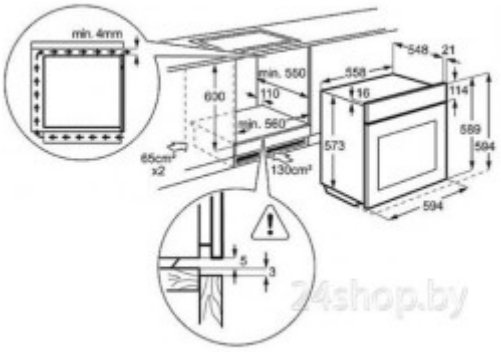
min. 4mm
630
min. 550
110
min. 560
65cm²
x2
130cm²
548
21
558
16
114
573
589
594
594
5
3
24shop.by

Гарантия	1 год
Изготовитель	Electrolux Lehel Kft, Femnyomo ut. 1, 5101 Jaszbereny, Hungary, Electrolux Italia S.p.A., Италия, Viale Europa 63, 20020 Solaro (MI), Italy, SC Electrolux Romania SA, Bd. Traian Nr. 23-29, 440078 Satu Mare Румыния
Модель	Electrolux EOG91102AK
Поставщик	ООО "Домотехника"
Страна производства	Италия

Описание товара

Архитектурная база и материалы

Electrolux EOG91102AK — профессиональная техника, разработанная для точной термической обработки продуктов. Оборудование оснащено 7 режимами нагрева, включая верхний и нижний нагрев, конвекцию и гриль. Модель поддерживает стандартную температуру теста — 180°C, что соответствует требованиям для оценки равномерности распределения тепла. Отклонение температуры в разных зонах духовки не превышает ±10°C — это гарантирует стабильное качество приготовления. Конструкция духовки выполнена из высокопрочных материалов, обеспечивающих долговечность и устойчивость к термическим нагрузкам. Устройство требует установки в соответствии с техническими рекомендациями производителя, включая обеспечение вентиляции и устойчивость монтажной поверхности.

Функциональные узлы (Детальный разбор)

- **Система нагрева:**духовка оснащена 7 режимами нагрева, включая комбинированные функции, что позволяет адаптировать оборудование к разным кулинарным задачам. Верхний и нижний нагрев обеспечивают однородное пропечивание, а конвекция — равномерное распределение горячего воздуха.
- **Гриль:**режим гриля позволяет добиться золотистой корочки на продуктах, благодаря высокой температуре и фокусировке нагрева в верхней зоне.
- **Температурная точность:**духовка соответствует критериям качества, при которых отклонение температуры в разных зонах не превышает ±10°C. Это важно для профессиональных и домашних поваров, которым требуется предсказуемый результат приготовления.
- **Материалы:**корпус и внутренние элементы духовки выполнены из термостойких материалов, обеспечивающих безопасность и долгий срок службы.

Эксплуатационные параметры и безопасность

Electrolux EOG91102AK не предоставляет конкретных данных по энергопотреблению, но соответствует современным стандартам эффективности. Устройство оснащено системами безопасности, включая автоматическое отключение при перегреве и защиту от случайного включения. Для эксплуатации требуется подключение к стандартной бытовой электросети, а также соблюдение условий вентиляции и теплоизоляции. При установке важно учитывать вес устройства (5.2 кг), чтобы обеспечить устойчивость на рабочей поверхности. Эксплуатация духовки предполагает регулярную очистку внутренних элементов, что продлевает срок службы и поддерживает эффективность работы. Технические параметры духовки соответствуют требованиям к бытовой технике высокого класса.