Сайт: tehnopoisk.by
Email: vip.technik555@gmail.com
Телефон: +375 29 660 70 77

Коммерческое предложение

№ 86 от 27-11-2026

Акриловая ванна Vento Italy MITRA LA 160 × 70 см с каркасом

542.45р.

(Цена без учета доставки)



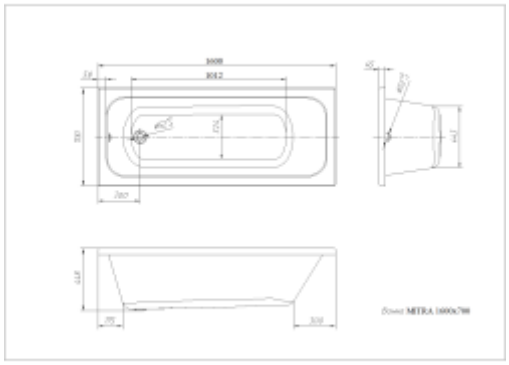

EAN	4811630002120
Длина	1600 мм
Комплектация	Ванна 1600 × 700 мм; универсальный каркас 150–170 см
Материал	Акрил
Модель	MITRA_160_karkas
Серия	MITRA LA
Тип	Акриловая ванна с каркасом
Форма	Прямоугольная
Цвет	Белый
Ширина	700 мм

Описание товара

Vento Italy MITRA LA — белая прямоугольная ванна из акрила размером 160 × 70 см. Форма чаши и наружные размеры показаны на фотографии и схеме производителя.

Эта позиция из прайса включает ванну 1600 × 700 мм и универсальный каркас для ванн длиной 150–170 см. На фотографии ванна показана с декоративным экраном. Наличие экрана и сливной арматуры уточняйте отдельно.

Доступность и срок поставки уточняются при подтверждении заказа.