Сайт: tehnopoisk.by
Email: vip.technik555@gmail.com
Телефон: +375 29 660 70 77

Коммерческое предложение

№ 93 от 27-11-2026

Измельчитель пищевых отходов McAlpine WDU-2ASEU-POL

1031.70р.

(Цена без учета доставки)



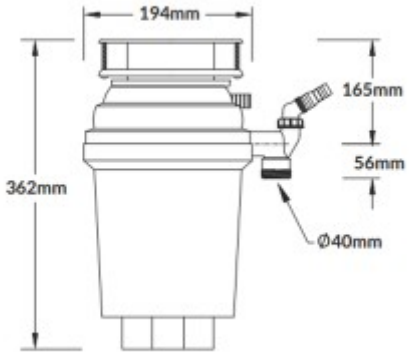
194mm
165mm
56mm
362mm
Ø40mm

EAN	5036484515780
Вес нетто	4,7 кг
Двигатель	С постоянными магнитами
Измельчающие элементы	Нержавеющая сталь
Комплектация	Измельчитель; пневматический выключатель; отвод 90° × 40 мм с подключением посудомоечной или стиральной машины
Модель	WDU-2ASEU-POL
Мощность двигателя	0,63 л. с.
Напряжение	230 В
Объём камеры	875 мл
Подача отходов	Непрерывная
Скорость вращения	2500 об/мин
Тип	Измельчитель пищевых отходов
Управление	Пневматическая кнопка
Частота	50 Гц

Описание товара

McAlpine WDU-2ASEU-POL — бытовой измельчитель пищевых отходов серии Perfect Grind для установки под кухонной мойкой. Двигатель с постоянными магнитами развивает 2500 об/мин, объём камеры составляет 875 мл. Измельчающие элементы выполнены из нержавеющей стали.

Модель поддерживает непрерывную подачу отходов и управляется пневматической кнопкой. В комплект входит сливное колено 90° × 40 мм с возможностью подключения посудомоечной или стиральной машины. Устройство рассчитано на питание 230 В, 50 Гц и использование в домашнем хозяйстве.

Доступность и срок поставки уточняются при подтверждении заказа.