Сайт: tehnopoisk.by
Email: vip.technik555@gmail.com
Телефон: +375 29 660 70 77

Коммерческое предложение

№ 97 от 29-11-2026

Вытяжка Jetair POLA P 60 INX

806.55р.

(Цена без учета доставки)



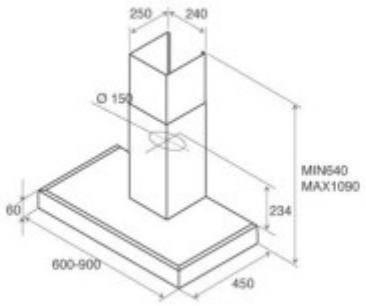
250
240
Ø 150
MIN540
MAX1090
60
234
600-900
450

Гарантия	1 год
Изготовитель	Джетэйр Элика С.п.А, 60043 Соретто Д'Эзи Анкона Италия
Поставщик	ООО "Домотехника"
Страна производства	Польша

Описание товара

Вытяжка Jetair POLA P 60 INX помогает удалять запахи и испарения во время готовки. Перед заказом уточните размеры, способ монтажа, режимы работы и комплект поставки.