Сайт: tehnopoisk.by
Email: vip.technik555@gmail.com
Телефон: +375 29 660 70 77

Коммерческое предложение

№ 90 от 29-11-2026

Вытяжка Jetair TOUCH BL/A/90

1471.55р.

(Цена без учета доставки)



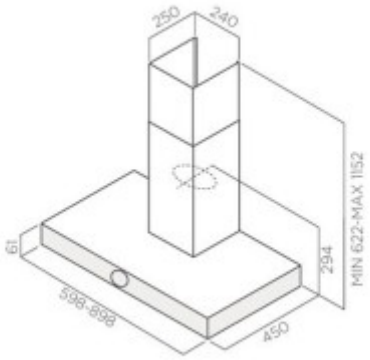
250
240
MIN 622-MAX 1152
294
61
598-898
450

Гарантия	1 год
Изготовитель	Джетэйр Элика С.п.А, 60043 Соретто Д'Эзи Анкона Италия
Поставщик	ООО "Домотехника"

Описание товара

Вытяжка Jetair TOUCH BL/A/90. Количество скоростей: 3; Производительность мотора: 1200 куб.м/ч; Производительность отвода: 1000 куб. м/ч; Стиль: современный; Тип управления: вращающаяся кнопка электронное; Цвет корпуса: черный корпус: черный; Цвет окантовки/панели: черный; Элементы управления: поворотные; Вид: пристенная.