Сайт: tehnopoisk.by
Email: vip.technik555@gmail.com
Телефон: +375 29 660 70 77

Коммерческое предложение

№ 55 от 29-11-2026

Вытяжка Jetair BONNY BL 90 A

1519.05р.

(Цена без учета доставки)



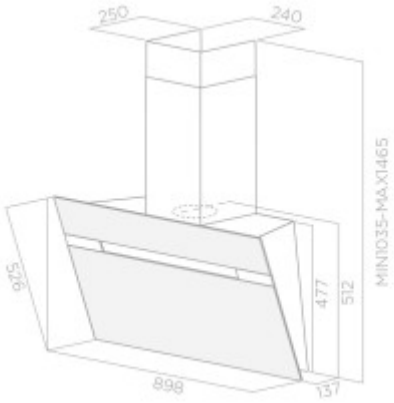
250
240
MIN1035-MAX1465
925
477
512
898
137

Гарантия	1 год
Изготовитель	Джетэйр Элика С.п.А, 60043 Соретто Д'Эзи Анкона Италия
Страна производства	Польша

Описание товара

Вытяжка Jetair BONNY BL 90 A помогает удалять запахи и испарения во время готовки. Перед заказом уточните размеры, способ монтажа, режимы работы и комплект поставки.